Peralba

FICHA TÉCNICA

KIT AIREADOR M16X1 WS8X1+ROTULA

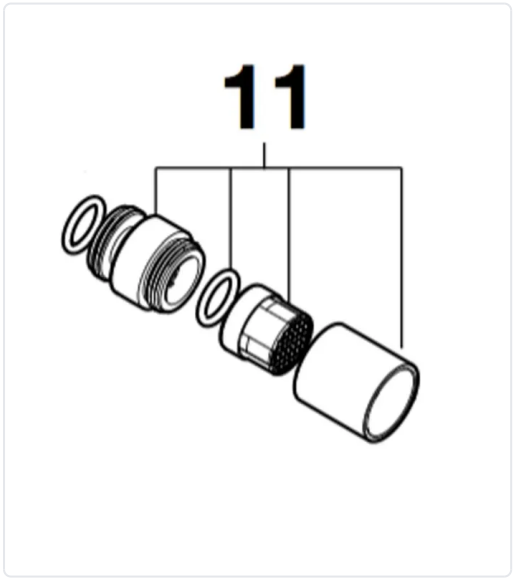

MARCA
ROCA

REF
ROCAG0032300R

EAN / GTIN
8414329972719

PVP
16,40 €

Escanéalo para consultarlo online.

Accede al stock en tiempo real y a la documentación.

© 2026 Peralba. Todos los derechos reservados.